Liquid Doppelwaschtisch 120,5 x 40,5 x 15 cm Weiß Hochglanz

Produktcode: 7313B403-0012

Kollektion: Liquid

Technische Spezifikationen

Auszeichnungen	Wallpaper* Design
Breite (mm)	1200
Designer	Tom Dixon
Designform	Round
Ergänzungsprodukt	7319B403-0156
Farbe	Weiß Hochglanz
Farbgruppe	White
Höhe (mm)	175
Körpermaterial	FFC- Fine Fire Clay
Marke	VitrA
Marketingmaße	120 x 41
Material	VitraClean

Liquid Doppelwaschtisch 120,5 x 40,5 x 15 cm Weiß Hochglanz

Produktcode: 7313B403-0012

Online VitrA	false
Serie	Liquid
Siphon	Sifon Dahil Değil
Tiefe (mm)	405
Verpackungsmaße	1230 x 210 x 455
Überlaufdetail	Su Taşma Delikli

Liquid Doppelwaschtisch 120,5 x 40,5 x 15 cm Weiß Hochglanz

Produktcode: 7313B403-0012

2A Technische Zeichnung

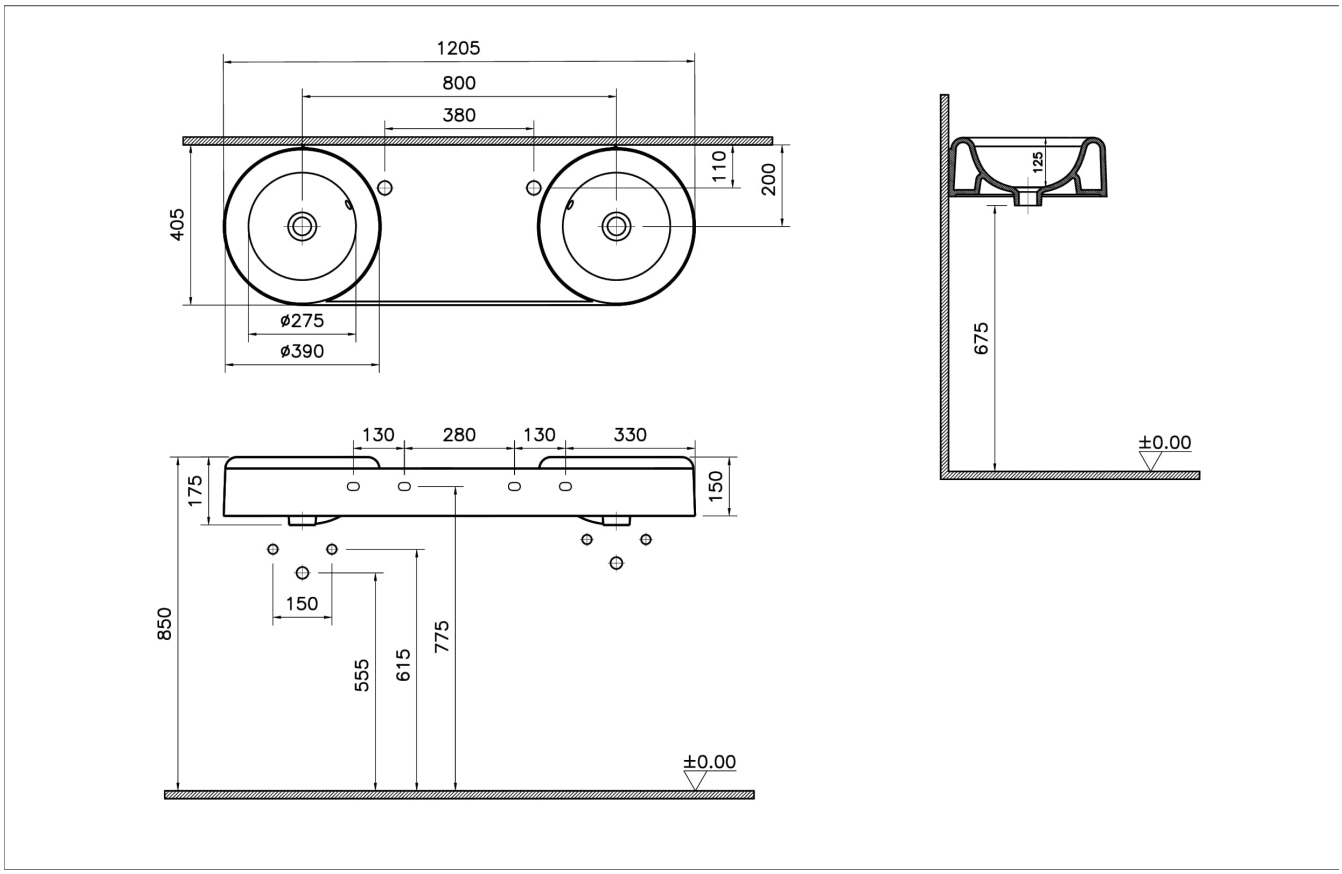

VitrA Bad GmbH
Tel: +49 221 277 368-201 - info@vitra-bad.de
www.vitra-bad.de - www.instagram.com/vitrabathroomsgermany/