Valarte Neo Möbelwaschtisch-Set 64,5 x 53 x 88 cm Weiß Hochglanz + Stahlblau (Lack)

Produktcode: 65765

Technische Spezifikationen

Farbe	Stahlblau
Serie	

VitrA Bad GmbH
Tel: +49 221 277 368-201 - info@vitra-bad.de
www.vitra-bad.de - www.instagram.com/vitrabathroomsgermany/

Valarte Neo Möbelwaschtisch-Set 64,5 x 53 x 88 cm
Weiß Hochglanz + Stahlblau (Lack)
Produktcode: 65765

2A Technische Zeichnung

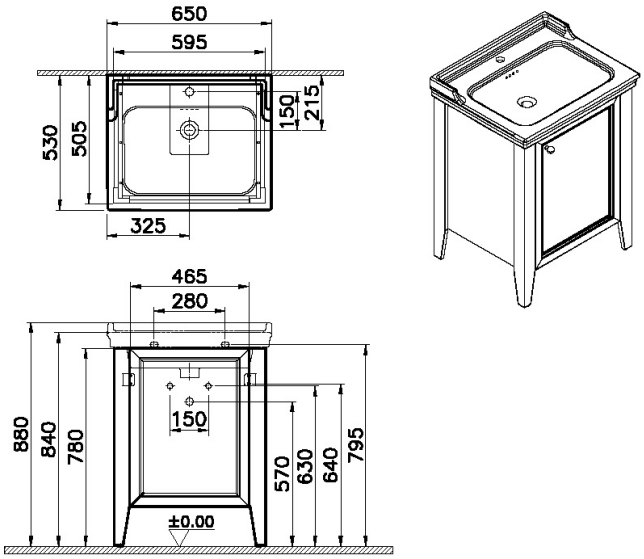

VitrA Bad GmbH
Tel: +49 221 277 368-201 - info@vitra-bad.de
www.vitra-bad.de - www.instagram.com/vitrabathroomsgermany/